memup™
Feel Design

M24 HD

Manual de utilização

Informação

- Descarregue o manual do utilizador mais actual em www.memup.com, caso haja uma diferença nas instruções existentes neste manual.
- Não desligue o leitor quando este estiver a ser formatado ou quando estiver a carregar/descarregar dados.
- Não sujeite o aparelho a impactos severos, nem o deixe cair de locais altos.
- Não use o leitor em locais extremamente quentes ou frios, poeirentos ou húmidos. Não o exponha à luz directa do sol.
- Faça frequentemente cópias de segurança para o caso de perda acidental de dados.
- Evite usar o leitor em campos magnéticos fortes.
- Mantenha o aparelho afastado da água ou outros líquidos. No caso de entrar água ou outros líquidos para dentro do aparelho, desligue imediatamente o aparelho e limpe-o.
- Não use químicos para limpar o aparelho, de modo a evitar a corrosão. Limpe-o com um pano seco.
- Não tente desmontar, reparar ou modificar o produto. Isto invalida a garantia.

ÍNDICE

1.Descrição	**2**
2. Ecrã	**2**
3. Utilização	**3**
4. Modo de Música	**4**
5. Modo de Vídeo	**5**
6. Foto	**6**
7. Câmara - Gravador de vídeo	**7**
8. Modo Radio FM	**8**
9. E-Book	**9**
10.Dictafono (Gravador de voz)	**9**
11.Ficheiros	**10**
3.8. Definiçoes do sistema	**10**
Especificações	**11**

Introdução

A alta integração reduz o peso e as dimensões do aparelho e a utilização é confortável. O ecrã grande com a tecnologia TFT oferece informação clara e nítida e o interface USB 2.0 High Speed facilita a transferência de dados de/para o computador. O Leitor de MP3 M24 tem uma bateria de lítio recarregável através da porta USB do computador. Através do microfone no interior, é possível gravar mensagens de voz e reproduzi-las directamente com o aparelho ou com o computador.
Antes de usar este produto, por favor, leia este manual e guarde as instruções para futuras referências.

1. Descrição

Em baixo, encontra uma descrição do produto

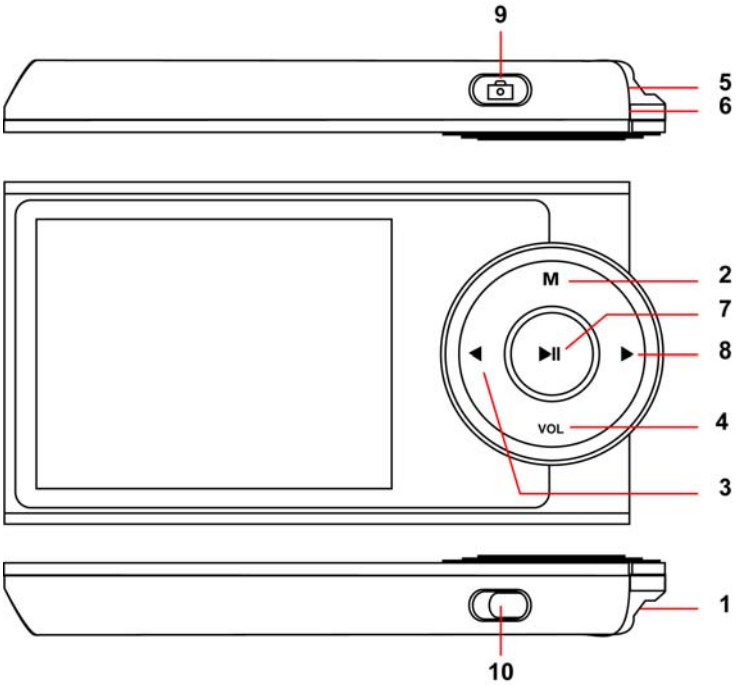

1. Ranhura do Cartão Micro SD
2. Menu
3. Anterior [⏮] / Retroceder [◀◀]
4. VOL + [◀] ou [▶] para Diminuir o volume ou Aumentar o volume
5. Conector USB
6. Conector dos auscultadores
7. Reproduzir [▶] / Pausa [II]
8. Seguinte [⏭] / Avançar [▶▶]
9. Obturador
11. Ligar/desligar ON/OFF

2. Ecrã

Em baixo, encontra uma descrição do ecrã

1. Modo de equalizador
2. Modo de Repetição A-B
3. Modo de leitura
4. Hora
5. Tempo de vida da bateria
6. Música actual
7. Número total de músicas
8. Tempo total
9. Capa de Álbum
10. Tempo de leitura
11. Nome do Ficheiro
12. Artista
13. Álbum
14. Género

3. Utilização

a. Ligar/desligar ON/OFF (Power ON/OFF)

O leitor de MP3 tem uma bateria recarregável incorporada. Durante a primeira utilização, sugerimos que recarregue a bateria durante um longo período de tempo (cerca de 8 horas). Para recarregar a bateria, ligue o leitor de MP3 à porta ou adaptador USB do computador.
Ligar: Pressione o botão de ligar/desligar (On/Off) na posição Ligar (On). Depois mantenha premido o botão [▸ II] até que comece a animação no ecrã
Desligar: Pressione o botão de ligar/desligar (On/Off) para a posição Off ou mantenha o botão [▸ II] até se desligar.
O leitor pode desligar-se automaticamente se estiver predefinido um período de hibernação no Menu de Sistema

b. Recarregar o Leitor

O leitor pode ser recarregado através do cabo USB fornecido, ligando-o ao PC ou através do adaptador AC. Durante o carregamento, aparece um ícone do lado direito. Primeiro, deve ligar o seu PC e depois ligar o leitor ao PC através do cabo USB. O leitor deverá ficar completamente carregado no espaço de 3 a 4 horas.

c. Menu principal

Após ligar o leitor, pode aceder ao menu principal com 10 submenus, que lhe permitem seleccionar diferentes funções e opções. Usando os botões [▸] ou [◂], pode seleccionar a opção desejada e depois premir o botão de Reprodução para confirmar a selecção.

Os modos disponíveis no Menu Principal são:

Música:	Seleccione esta opção para reproduzir uma música.
Vídeo:	Seleccione esta opção para reproduzir um vídeo.
Foto:	Seleccione esta opção para explorar e ver fotos.
Câmara:	Seleccione esta opção para tirar fotos ou fazer vídeos
Ditafone (Recorder):	Seleccione esta opção para gravar mensagens de voz através do microfone incorporado.
Rádio FM:	Seleccione esta opção para usar o rádio FM.
Ebook:	Seleccione esta opção para ler texto.
Ferramentas (Tools):	Seleccione esta opção para utilizar o Cronómetro, a Calculadora, e a Câmara do PC
Arquivos:	Seleccione esta opção para explorar a Pasta da memória Flash
Definições (Ajustes):	Seleccione esta opção para aceder às configurações do Sistema.

4 . MODO DE MÚSICA

O modo de Música permite a leitura de músicas (MP3, WMA, WMV, APE, FLAC, OGG, AAC, ASF and Microsoft PLAY FX sound quality). Para activar este modo, siga as instruções apresentadas abaixo:

1. A partir do menu principal, utilize os botões [◀] ou [▶] para seleccionar o menu MÚSICA e depois prima o botão [▶ II] para confirmar.
2. Ao utilizar os botões [◀] ou [▶] , explore em todas as direcções (Todas as músicas, Artista, Álbum, Listas de Reprodução… (All songs, Artist, Album, Playlists …)) para escolher a música a ser reproduzida e prima o botão [▶ II] para começar a leitura da música seleccionada.

Função dos botões no Modo de Música

Durante a reprodução da música, é possível activar os seguintes controlos.

LEITURA (PLAY) [▶ II]	Prima o botão [▶ II] para começar a reprodução de uma música. Prima de novo o botão de reprodução para fazer uma pausa na música. Para recomeçar a reprodução da música, prima de novo o botão de reprodução. Mantenha o botão de reprodução premido durante mais tempo para desligar o leitor.
RETROCEDER & AVANÇAR (REW & FFWD) [◀] & [▶]	Prima [◀] ou [▶] para escolher a música anterior ou seguinte. Prima e mantenha premidos os botões para retroceder ou avançar rapidamente na música.
Volume (VOL + & VOL -)	Prima o botão VOL e depois [+] ou [-] para aumentar ou diminuir o volume.

Submenu da música

Premindo longamente o botão [M], pode encontrar os seguintes submenus da Música. Prima [▶] ou [◀] para fazer a escolha e depois prima o botão [▶ II] para confirmar cada submenu. Use o mesmo processo para explorar dentro de cada um dos submenus. Prima o botão [M] para voltar ao menu anterior.

- **Modos de Equalizador:** Com 8 equalizadores predefinidos, incluindo Normal, Rock, Pop, Clássico, Suave, Jazz, DBB e EQ de Utilizador.
- **Modo de Reprodução:** Encontram-se listados cinco modos de reprodução incluindo Sequência (Sequence), Repetir uma (Repeat One), Repetir todas (Repeat All), misturar (shuffle) e Intro (Intro).
- **Modo de Ecrã:** Encontram-se listados 2 modos de ecrã: Spectrum e Lyric.
- **Adicionar à minha Lista de Reprodução:** Colocar a música em reprodução em uma das 5 listas de reprodução
- **Adicionar Tag:** Colocar uma etiqueta (tag) na música em reprodução e depois encontrá-la na Lista de Tag
- **Repetição AB:** O leitor pode reproduzir continuamente um intervalo específico de uma música.
- **Velocidade de Reprodução Variável:** Definir a velocidade de reprodução de -4 para +4
- **Eliminar :** Para eliminar o ficheiro reproduzido da memória do leitor
- **Avançado :** Para definir horas de Reprodução, intervalo de Reprodução e velocidade de Scan
- **Equalizador Pessoal :** Para definir o seu próprio som de Equalizador
- **Informação:** Título, Álbum, Artista, Género, Ano, Tempo total, taxa de bit, taxa de amostra, Formato de ficheiro.

Função de Repetição AB

Durante a reprodução da música, prima e mantenha premido o botão M durante alguns segundos para entrar no submenu Música. Depois seleccione a opção "Repetição AB" e prima o botão [▶ II] para definir a repetição do ponto de início A e depois prima de novo [▶ II] para definir a repetição do ponto final B. O leitor reproduzirá continuamente o espaço entre o ponto A e B.

Apresentação da letra

O M24 suporta a Apresentação da Letra, em que as letras aparecem sincronizadas com as letras da música. O formato do ficheiro deverá ser ".lrc" e o nome do ficheiro deverá ser exactamente o mesmo que o nome do ficheiro de música e estar na mesma pasta que a música. Para activar esta opção, siga as instruções apresentadas abaixo:
Durante a leitura da música, prima e mantenha premido o [M] para entrar no submenu e seleccione Modo de Ecrã ➔ Letra para activar a visualização das letras

5. MODO DE VÍDEO

O modo de Vídeo permite a leitura de filmes ou vídeos. Para activar este modo, siga as instruções apresentadas abaixo:

1. A partir do menu principal, utilize os botões [◀] ou [▶] para seleccionar o menu VÍDEO e depois prima o botão [▶ **II**] para confirmar.
2. Ao utilizar os botões [◀] ou [▶] , explore no directório de vídeo para escolher o vídeo a ser reproduzido e prima o botão [▶ **II**] para começar a leitura do vídeo seleccionado.
3. Ao entrar na Lista de arquivos, pode também ler o vídeo elaborado com o gravador de vídeo digital integrado.

A lista de Tag vai mostrar-lhe todos os ficheiros de vídeo que seleccionou através de uma Tag. Pode também continuar a sua última leitura através da selecção de "Em Leitura".
Ao entrar na lista de arquivos, pode também visualizar o vídeo elaborado com o gravador de vídeo integrado.

Função dos botões no Modo de Vídeo

Durante a reprodução do vídeo, é possível activar os seguintes controlos.

LEITURA (PLAY) [▶ II]	Prima o botão [▶ **II**] para começar a reprodução de um vídeo. Prima de novo o botão de reprodução para fazer uma pausa no vídeo. Para recomeçar a reprodução do vídeo, prima de novo o botão de reprodução. Mantenha o botão de reprodução premido durante mais tempo para desligar o leitor.
RETROCEDER & AVANÇAR (REW & FFWD) [◀] & [▶]	Prima [◀] ou [▶] para escolher o vídeo anterior ou seguinte. Prima e mantenha premidos os botões para retroceder ou avançar rapidamente no vídeo.
Volume (VOL + & VOL -)	Prima o botão VOL e depois [▶] ou [◀] para aumentar ou diminuir o volume.

Formatos suportados sem ferramentas de conversão: AVI, RM, RMVB (800KBPS). Para outros formatos, por favor utilize uma ferramenta de conversão (carregada no leitor) para converter ficheiros no formato compatível

Submenu de Vídeo

Premindo longamente o botão [M], pode encontrar os seguintes submenus de Vídeo. Prima [▶] ou [◀] para fazer a escolha e depois prima o botão [▶ **II**] para confirmar cada submenu. Use a mesma técnica para navegar dentro de cada submenu. Prima o botão [M] para voltar ao menu anterior.

- **Modo de Reprodução:** Encontram-se listados cinco modos de reprodução incluindo Sequência (Sequence), Repetir uma (Repeat One), Repetir todas (Repeat All), Misturar (Shuffle) e Misturar + Repetir (Shuffle + Repeat).
- **Velocidade de Scan:** Ajustar a velocidade de retroceder ou avançar rapidamente no filme, utilizando os botões [▶] ou [◀]
- **Adicionar Tag:** Colocar uma Tag (etiqueta) na música em reprodução e depois encontrá-la na Lista de Tag
- **Tamanho do Ecrã:** Definir o tamanho do ecrã acima Ecrã completo, tamanho original e redimensionar
- **Resumo:** Para apresentar apenas a introdução do vídeo
- **Eliminar :** eliminar o ficheiro reproduzido da memória do leitor
- **Informação:** Nome do Ficheiro, Resolução, Taxa de Frame, Taxa de Bit, Tempo Total, tamanho do ficheiro

4. FOTO (Visualizador de Imagem)

O modo de FOTO permite a visualização de imagens (em formatos JPEG, BMP e GIF). Para activar este modo, siga as instruções apresentadas abaixo:

1. A partir do menu principal, utilize os botões [◀] ou [▶] para seleccionar o menu FOTO e depois prima o botão [▶ II] para confirmar.
2. Ao utilizar os botões [◀] ou [▶] , explore no directório de foto para escolher o seu ficheiro e prima o botão [▶ II] para começar a apresentação da imagem seleccionada.
3. O modo de scan permite-lhe apresentar a lista de foto num modo normal ou com miniatura
4. Ao entrar na Lista de arquivos, pode também visualizar a foto tirada com a câmara integrada.

Sumenu de Foto

Premindo longamente o botão [M], pode encontrar os seguintes submenus de Vídeo. Prima [▶] ou [◀] para fazer a escolha e depois prima o botão [▶ II] para confirmar cada submenu. Use a mesma técnica para navegar dentro de cada submenu. Prima o botão [M] para voltar ao menu anterior.

- **Rodar :** Para virar as imagens em apresentação a 90°, 180° ou 270°
- **Zoom :** Para diminuir ou aumentar a imagem
- **Intervalo de Diapositivo :** Seleccione o tempo de intervalo entre as imagens na apresentação de diapositivos : De 1 a 10 segundos
- **Efeito de Deslizar :** Seleccione o efeito de deslize para a apresentação de diapositivos : Aleatório, Em Voo, Tabuleiro de Xadrez, Corte, Apagar, Persiana, Linha aleatória, Onda, Cubo, rotação, sem efeito
- **Eliminar :** Para eliminar a imagem seleccionada
- **Informação:** Para ter a informação sobre a imagem: Nome do Ficheiro, Resolução, Tamanho do Ficheiro, Data de Criação

Prima [M] para voltar ao menu anterior até sair do menu principal

5. CÂMARA – GRAVADOR DE VÍDEO

No menu CÂMARA, pode tirar fotos ou fazer vídeos. Para activar este modo, siga as instruções apresentadas abaixo:

1. A partir do Menu principal, utilize os botões [◀] ou [▶] para seleccionar o menu Câmara e depois prima o botão [▶ II] para confirmar.
2. Prima o botão [◀] para seleccionar o modo de Câmara ou gravador de Vídeo. O ícone correspondente vai aparecer no topo do canto esquerdo
3. Ao utilizar o botão **[obturador]** no modo de câmara, pode tirar fotografias. A imagem será guardada e estará localizada no modo de Foto (Lista de arquivos/Câmara)
4. Ao utilizar o botão **[obturador]** no modo de câmara, pode fazer vídeos (prima o botão [**obturador**] para pausar o vídeo). Para terminar o vídeo, por favor prima o botão [M] para guardar o ficheiro. O vídeo será guardado e estará localizado no modo de Vídeo (Lista de arquivos/Câmara)

Submenu de Câmara (Camera Submenu)

No modo de Câmara, prima longamente o botão [M] para encontrar os seguintes submenus de Câmara. Prima [▶] ou [◀] para fazer entre as opções e depois prima o botão [▶ II] para confirmar cada submenu. Use o mesmo processo para explorar dentro de cada um dos submenus. Prima o botão [M] para voltar ao menu anterior. Use o mesmo processo para navegar dentro de cada submenu.

- **Reprodução de Imagens:** Para aceder directamente ao directório da imagem com todas as fotos que tirou.
- **Equilíbrio de Branco:** Para seleccionar o equilíbrio de branco nas fotografias entre as opções Automático, Fino, Nublado, Lâmpada de Filamento e Lâmpada Fluorescente
- **Brilho:** Para adaptar o brilho de -3 a +3
- **Modo de Exposição:** Para seleccionar o modo de exposição entre as seguintes opções: Auto, Interior, Exterior
- **Efeito Especial:** Para seleccionar o modo da imagem entre : Desactivado, Preto e Branco, Sépia, Negativo
- **Caminho de Guardar:** Seleccione esta opção para definir o caminho de Guardar (memória interna ou externa)
- **Resolução:** Seleccionar a resolução da imagem que precisa : 2048*1536, 1600*1200, 1024*768 ou 640*480
- **Espaço Livre da Memória:** Para conseguir informação sobre o espaço livre da memória
- **Temporizador automático:** Para definir o tempo do temporizador automático com : desactivado, 5, 10, 15 ou 20 segundos
- **Som do obturador:** Para seleccionar o tipo de som que quer para o obturador: desactivado, Som 1, som 2 ou som 3
- **Apresentação de Data:** Para apresentar a data & hora nas fotos tiradas: Desactivado, Data ou Data & Hora

Submenu de gravador de vídeo

No modo de gravador de vídeo (Video recorder), prima longamente o botão [M] para encontrar os seguintes submenus de gravador de vídeo (video recorder). Prima [▶] ou [◀] para fazer entre as opções e depois prima o botão [▶ II] para confirmar cada submenu. Use o mesmo processo para explorar dentro de cada um dos submenus. Prima o botão [M] para voltar ao menu anterior. Use o mesmo processo para navegar dentro de cada submenu.

- **Reprodução de Vídeo:** Para aceder directamente ao directório de vídeo com todos os vídeos que fez.
- **Equilíbrio de Branco:** Para seleccionar o equilíbrio de branco nas fotos entre as seguintes opções: Auto, Fino, Nublado, Lâmpada de Filamento e Lâmpada Fluorescente.
- **Brilho:** Para adaptar o brilho de -3 a +3
- **Modo de Exposição:** Para seleccionar o modo de exposição entre as seguintes opções: Auto, Interior, Exterior.
- **Efeito Especial:** Para seleccionar o modo da imagem entre : Desactivado, Preto e Branco, Sépia, Negativo.
- **Caminho de Guardar:** Seleccione esta opção para definir o caminho de Guardar (memória interna ou externa).
- **Espaço Livre da Memória:** Para conseguir informação sobre o espaço livre da memória.

6. MODO DE RÁDIO FM

Quando o modo de Rádio FM está activado é possível ouvir programas de rádio. Para activar este modo, siga as instruções apresentadas abaixo:

5. A partir do Menu principal, utilize os botões [◀] ou [▶] para seleccionar o menu RÁDIO (RADIO) e depois prima o botão [▶ II] para confirmar.
6. O leitor começará a transmitir o último canal de rádio predefinido
7. Prima brevemente o botão [▶] ou [◀], para escolher o anterior ou seguinte canal predefinido.
8. Prima o botão [M] para voltar ao menu anterior até sair do menu principal

Submenu de Rádio FM

No modo de rádio (radio), prima longamente o botão [M] para encontrar os seguintes submenus de Rádio. Prima [▶] ou [◀] para fazer entre as opções e depois prima o botão [▶ II] para confirmar cada submenu. Use o mesmo processo para explorar dentro de cada um dos submenus. Prima o botão [M] para voltar ao menu anterior. Use o mesmo processo para navegar dentro de cada submenu.

- **Procura automática:** Para iniciar a procura automática de canais de rádio.
- **Guardar estação:** Para guardar canais de rádio
- **Qualidade de gravação:** Para escolher a qualidade de gravação incluindo Alta, Média e Baixa
- **Gravação FM:** Para gravar transmissões de rádio. O ficheiro guardado encontrar-se-á localizado em
- **Lista de Estações:** Para aceder aos canais guardados
- **Caminho de Guardar:** Seleccione esta opção para definir o caminho de Guardar (memória interna ou externa)
- **Região do Sintonizador:** Seleccione esta opção para escolher a região de sintonização incluindo a Ásia, os EUA, o Japão e a Europa

Pode ouvir os ficheiros de Rádio guardados no modo de MÚSICA (Lista de Gravação/Ficheiro de Gravação de Rádio).

Procura Automática

Para examinar automaticamente todos os canais disponíveis, por favor siga as instruções abaixo:

1. Quando o Modo FM de RÁDIO se encontra activado, prima longamente o botão [M] para seleccionar a opção de Procura Automática.
2. Prima o botão [▶ II] para começar a procura automática. O M24 vai armazenar o máximo de 20 programas de rádio disponíveis.
3. É silenciado durante a procura.

9. EBOOK (Leitor de texto)

A opção EBOOK permite ler ficheiros de texto (formato .txt). Para activar esta opção, siga as instruções apresentadas abaixo:

1. A partir do menu principal, utilize os botões [◀] ou [▶] para seleccionar o menu EBOOK e depois prima o botão [▶ II] para confirmar.
2. Ao utilizar os botões [◀] ou [▶] , explore no directório de Ebook (Lista de arquivos) para escolher o ficheiro de texto a ler e prima o botão [▶ II] para começar a apresentação do texto seleccionado. A lista de Etiquetas vai mostrar-lhe todos os ficheiros de texto que seleccionou através de uma Etiqueta (Tag) (a sua favorita). Pode também continuar a sua última leitura através da selecção de "Em Leitura".

Durante a leitura manual, prima [▶] ou [◀] para avançar ou para retroceder para a página anterior

Submenu de E-book

No modo de Ebook, prima longamente o botão [M] para encontrar os seguintes submenus de Ebook. Prima [▶] ou [◀] para fazer entre as opções e depois prima o botão [▶ II] para confirmar cada submenu. Use o mesmo processo para explorar dentro de cada um dos submenus. Prima o botão [M] para voltar ao menu anterior. Use o mesmo processo para navegar dentro de cada submenu.

- **Saltar para:** Para saltar a leitura de 0 a 100% do comprimento do texto
- **Tempo de virar automático:** Para virar a página automaticamente a cada 5, 10, 15, 20 , 25 ou 30 segundos
- **Adicionar Tag:** Para adicionar o ficheiro de leitura actual à sua lista de Tag (etiquetas)
- **Idioma :** Para seleccionar o idioma solicitado entre os idiomas disponíveis
- **Cor da letra :** Para modificar a cor da letra entre : Cor definida, cor 1, cor 2, cor 3, cor 4
- **Efeito da página:** Para escolher a forma de virar a página: Desactivado, Mover a página ou Virar a Página
- **Eliminar:** Eliminar o ficheiro de texto seleccionado

Prima o botão [M] para voltar ao menu anterior até sair do menu principal

10. DITAFONO (Gravador de mensagens de voz)

Esta opção GRAVADOR permite-lhe gravar mensagens de voz através do microfone integrado.
A partir do Menu principal, utilize os botões [◀] ou [▶] para seleccionar o menu Gravador (Recorder) e depois prima o botão [▶ II] para confirmar.

1. Basta premir o botão [▶ II] para começar a gravar a sua voz. Depois pode premir o botão [▶ II] para parar a gravação.
2. Prima longamente [M] para guardar o ficheiro de gravação.
3. Pode ouvir as suas mensagens de voz guardadas no modo de MÚSICA (Lista de Gravação/Ficheiro de Gravação de Voz).

Submenu de Gravador

Premindo longamente o botão [M], pode encontrar os seguintes submenus de Gravador. Prima [▶] ou [◀] para fazer a escolha e depois prima o botão [▶ II] para confirmar cada submenu. Use o mesmo processo para explorar dentro de cada um dos submenus. Prima o botão [M] para voltar ao menu anterior.

- **Formato de Gravação (Record Format):** Utilizando os botões [▶] ou [◀] , seleccione o formato de gravação WAV ou MP3. Prima o botão [▶ II] para confirmar
- **Qualidade de gravação:** Utilizando os botões [▶] ou [◀] , seleccione a qualidade de gravação Baixa, Média ou Alta. Prima o botão [▶ II] para confirmar
- **Caminho de Guardar:** Utilizando os botões [▶] ou [◀] , escolha onde ficará o ficheiro guardado : Memória Interna ou Micro SD (Memória Externa). Prima o botão [▶ II] para confirmar

11. FICHEIROS (Explorador)

Sob o menu FICHEIROS, pode encontrar todos os tipos de ficheiros, incluíndo ficheiros de música, vídeos, gravações, fotos e texto. Pode apreciar a leitura desses ficheiros directamente a partir deste modo. Por favor, siga as seguintes instruções:

1. A partir do menu principal, utilize os botões [◀] ou [▶] para seleccionar o menu FICHEIROS e depois prima o botão [▶ II] para confirmar.
2. Vai aceder ao menu da pasta, no qual pode ver todos os tipos de ficheiros da memória interna ou externa. Basta premir o botão [▶ II] para confirmar e apreciar a reprodução destes ficheiros.
3. Prima [M] para voltar ao menu de pastas.

12. DEFINIÇÕES

O modo de Definições permite-lhe aceder ao sistema de configuração do Leitor M24. Para activar este modo, siga as instruções apresentadas abaixo:

1. A partir do menu principal, utilize os botões [◀] ou [▶] para seleccionar o menu Definições e depois prima o botão [▶ II] para confirmar.
2. Pode então encontrar os seguintes submenus de Música. Prima [▶] ou [◀] para fazer a escolha e depois prima o botão [▶ II] para confirmar cada submenu. Use o mesmo processo para explorar dentro de cada um dos submenus. Prima o botão [M] para voltar ao menu anterior.

- **Ecrã:** Esta opção permite a definição do ecrã para
  - Brilho (de 1 a 4)
  - Luz posterior (de Desactivado a 5 minutos)
- **Poupança de energia :** Esta opção permite-lhe configurar a hora de desligar e o tempo para adormecer.
  - Hora de desligar automática: Desactivado, 10 segundos, 30 segundos, 1 minuto, 3 minutos, 5 minutos ou 10 minutos
  - Hora de adormecer: Desactivado, 10min, 30 min, 1 hora, 2 horas, 3 horas, 4 horas ou 5 horas
- **Data & Hora (Date & Time):** Este menu permite a definição dos parâmetros de Data/Hora.
  - Definir data (Set date): Seleccione o ano com os botões [◀] ou [▶] e depois prima o botão VOL para alterar o mês e o dia. Prima o botão [▶ II] para confirmar
  - Definir hora (Set time): Seleccione a hora com os botões [◀] ou [▶] e depois prima o botão VOL para alterar os minutos. Prima o botão [▶ II] para confirmar
- **Idiomas:** Seleccione o seu idioma com os botões [◀] ou [▶] . Prima o botão [▶ II] para confirmar
- **Actualização da Biblioteca de Média**: Para activar a sincronização da biblioteca de Média
- **Avançado :** Este menu possibilita o acesso às seguintes opções :
  - Informação : Nome de Utilizador, versão de Firmware, Espaço total de Memória, Espaço livre da memória, Capacidade do cartão, Espaço livre no cartão
  - Seleccionar tom de teclas: Desactivado, tom de teclas 1, tom de teclas 2, tom de teclas 3 e tom de teclas 4
  - Efeitos de Visualização de Menu: Para definir o efeito de visualização dos menus: Em voo, Cubo, Rotação, Desactivado
  - Definir Nome de Utilizador: Utilizar os botões [◀] ou [▶] para seleccionar as letras e definir o nome de utilizador. Prima o botão [Enter] para confirmar
  - Restaurar as definições predefinidas: Seleccionar Sim ou Não e confirmar.

Informação de Hardware da Plataforma	
Medida do ecrã (polegadas)	2.4 polegadas - TFT
Resolução do Ecrã	320*240 px
Cores do Ecrã	262k
Bateria	Bateria Poly-lion 3.7V - 320mAh
Recarregamento	Sim – 3-4 horas
Memória FLASH	4 GB / 8GB
Câmara Mega Pixel	3 Mega Pixels, 2048*1536 px (pictures) and 320*240 px (videos)
Comando Toque/Pressão	5 - (Leitura/pausa – Menu – Navegação- -vol-teclas da câmara)
Ligar/desligar	Sim
Informação de Software de Plataforma	
Sistema Operativo Suportado	Plug & Play con Windows XP, Windows Vista®, Windows Vista 64-bit, Windows 7 - Mac OS X 10.5 & 10.6 - Linux Ubuntu version 10.10
Formato de Imagem	JPEG – BMP-GIF
Formato de vídeo	Supports directly AVI, RM, RMVB (800KBPS). Need to convert other formats
Formato de Gravação	WAV-MP3
Formato de áudio	MP3, WMA, WMV, APE, FLAC, OGG, AAC, ASF and Microsoft PLAY FX sound quality
Modo de Gravação	Microfone (integrado)
Idioma OSD	Italiano, Inglês, Alemão, Francês, Espanhol, Português, Polaco, Checo, Grego, Húngaro, Russo, etc.
Rádio FM/DAB	Rádio FM
Codificação FM	Sim
Número Máximo de Canais	20
Navegação	Por teclas de navegação
Apresentação ID3 Tag	Sim
Modo de Leitura (Música)	Sequência, Repetir uma, Repetir todas, Misturar, Intro
Ferramenta de Utilidades	Cronómetro, Calculador, Calendário, Câmara de PC
Modo De EQ.	Normal, Rock, Jazz, Clássico, Pop, DBB, Suave, EQ de Utilizador.
Cartão Micro SD	Sim até 8 GB
Altifalante	Sim
Lista de Reprodução	Sim (5 listas de reprodução disponíveis)
E-book	Sim – formato TXT
Saída de Ligação A/V	
Auricular	No auricular
Dados de Entrada da Ligação	
Slot de Cartão Micro SD/SD	SIM
Testabilidade	
Através de portas USB	USB 2.0 alta velocidade
Através de portas J-TAG	3.5mm
Desempenho	
Tempo de bateria	~10 horas (modo de poupança de energia) - ~ 5 horas (modo de vídeo)
Consumo de Energia	30mA-50mA para leitura de música
Especificação Física	
Tamanho da caixa (L x A x D)	90.5*47.0*10.0mm
Peso do produto	45,5 g
Temperatura de funcionamento	5° a 40°C
Taxa S/N	>85dB
Distorção de saída	<+/-0.5
Resposta da Frequência	20Hz-20KHz
Material da caixa	Painel frontal de plástico
Temperatura de armazenamento	-20 a 60°C

LIMITAÇÕES DE RESPONSABILIDADES E DANOS.

EM CASO ALGUM, O FABRICANTE E OS REVENDEDORES DO FABRICANTE (COLECTIVAMENTE REFERIDOS COMO "OS VENDEDORES") SERÃO RESPONSÁVEIS POR DANOS OU PERDAS, INCLUINDO MAS NÃO LIMITADAS A DANOS DIRECTOS, INDIRECTOS, INTENCIONAIS ESPECIAIS, PUNITIVOS, ACIDENTAIS, EXEMPLARES OU CONSEQUENTES, DANOS POR PERDA DE LUCROS DE NEGÓCIO, OU DANOS POR PERDA DE NEGÓCIO DE QUALQUER CLIENTE OU TERCEIROS DECORRENTES DO USO OU DA INCAPACIDADE DE UTILIZAÇÃO DO PRODUTO OU DOS SOFTWARES, INCLUINDO MAS NÃO LIMITADO AOS RESULTANTES DE DEFEITOS NO PRODUTO OU NO SOFTWARE OU DOCUMENTAÇÃO, OU PERDA OU IMPRECISÃO DE DADOS DE QUALQUER TIPO, QUER SEJA BASEADO EM CONTRATO, RESPONSABILIDADE OU QUALQUER OUTRA TEORIA LEGAL, MESMO QUE AS PARTES TENHAM SIDO INFORMADAS DA POSSIBILIDADE DE TAIS DANOS. PORQUE ALGUNS ESTADOS NÃO PERMITEM A EXCLUSÃO OU LIMITAÇÃO DE RESPONSABILIDADE PARA DANOS, A LIMITAÇÃO ACIMA PODE NÃO SE APLICAR ÀS PARTES. EM CASO ALGUM A RESPONSABILIDADE CUMULATIVA TOTAL DO VENDEDOR DE CADA E TODOS OS TIPOS EM RELAÇÃO AO PRODUTO OU AO SEU SOFTWARE EXCEDERÁ O VALOR PAGO PELO CLIENTE PELO PRODUTO.